Elektro-Haushaltsgroßgeräte
mit Qualität und Service

Abbildung kann vom Original abweichen

Einbau-Vollraumkühlschrank

KS130.0A+EB

Beschreibung

Durch die LED- Beleuchtung steht immer ein perfekt ausgeleuchteter Innenraum zur Verfügung.

Energieeffizienzklasse F
wechselbarer Türanschlag
Nischenhöhe 88cm
Schleppscharniere

UVP: 389,00 €

A G F

39 dB | LED | GLAS BODEN | SCHLEPP TÜR

Technische Daten	
Geräteart	Einbau-Vollraumkühlschrank
Kategorie des Haushaltskühlgerätemodells	1 - Kühlschrank mit einem oder mehreren Lagerflächen für frische Lebensmittel
Klimaklasse	N~ST (Umgebungstemperatur 16-38°C)
Energieeffizienzklasse A (höchste Effizienz) bis G (geringste Effizienz) nach neuer EU Norm	F
jährlicher Energieverbrauch	115 kWh/Jahr
Nutzinhalt Gesamt	129 Liter
Nutzinhalt Kühlen	129 Liter
Geräuschemission	39 dB(A) re 1 pW
Luftschallemissionsklasse	C
Geräuscharmes Gerät	41
Kühlmittel	R600a
Kühlmittelmenge	18 Gramm
Spannung	220 - 240 Volt
Frequenz	50 Hz

PKM GmbH Co. KG, Neuer Wall 2, 47441 Moers
Irrtümer und technische Änderungen vorbehalten - Letzte Aktualisierung 25.3.2022

Technische Daten	
Angabe zum Gerät	Einbau
Ausstattung	
regelbares Thermostat	ja
Kompressor	1
wechselbarer Türanschlag	ja
Schleppscharniere	ja
Beleuchtung im Kühlraum	ja
Abtauverfahren Kühlen	automatisch
Glasablagen Kühlraum	2
Gemüseschublade mit bruchsicherer Glasabdeckung	1
Türablagen	3
Eierablagen	2
Logistik	
Geräteabmessungen (HxBxT)	88,00 x 54,00 x 54,00 cm
Verpackungsabmessungen (HxBxT)	94,00 x 57,00 x 56,00 cm
Nettogewicht	27,00 Kg
Bruttogewicht	30,00 Kg
Containermenge	218 Stück
Artikelnummer	20774
EAN Nummer	4030608207743
UVP	389,00 €

Der jährliche Energieverbrauch basiert auf Standardtestresultaten für 24 Stunden. Der tatsächliche Energieverbrauch hängt von der Art der Nutzung und dem Aufstellort des Geräts ab.
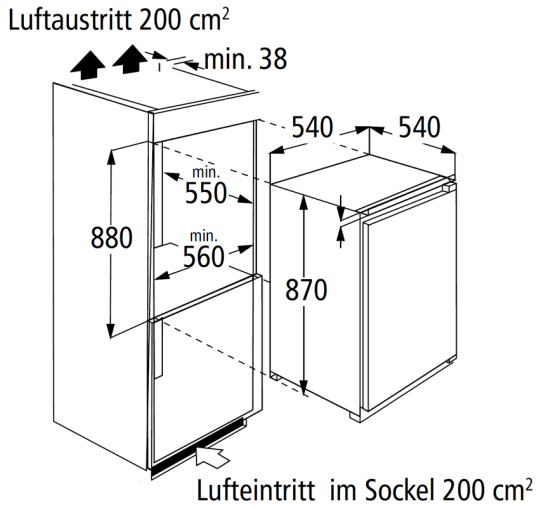
Technische Zeichnungen