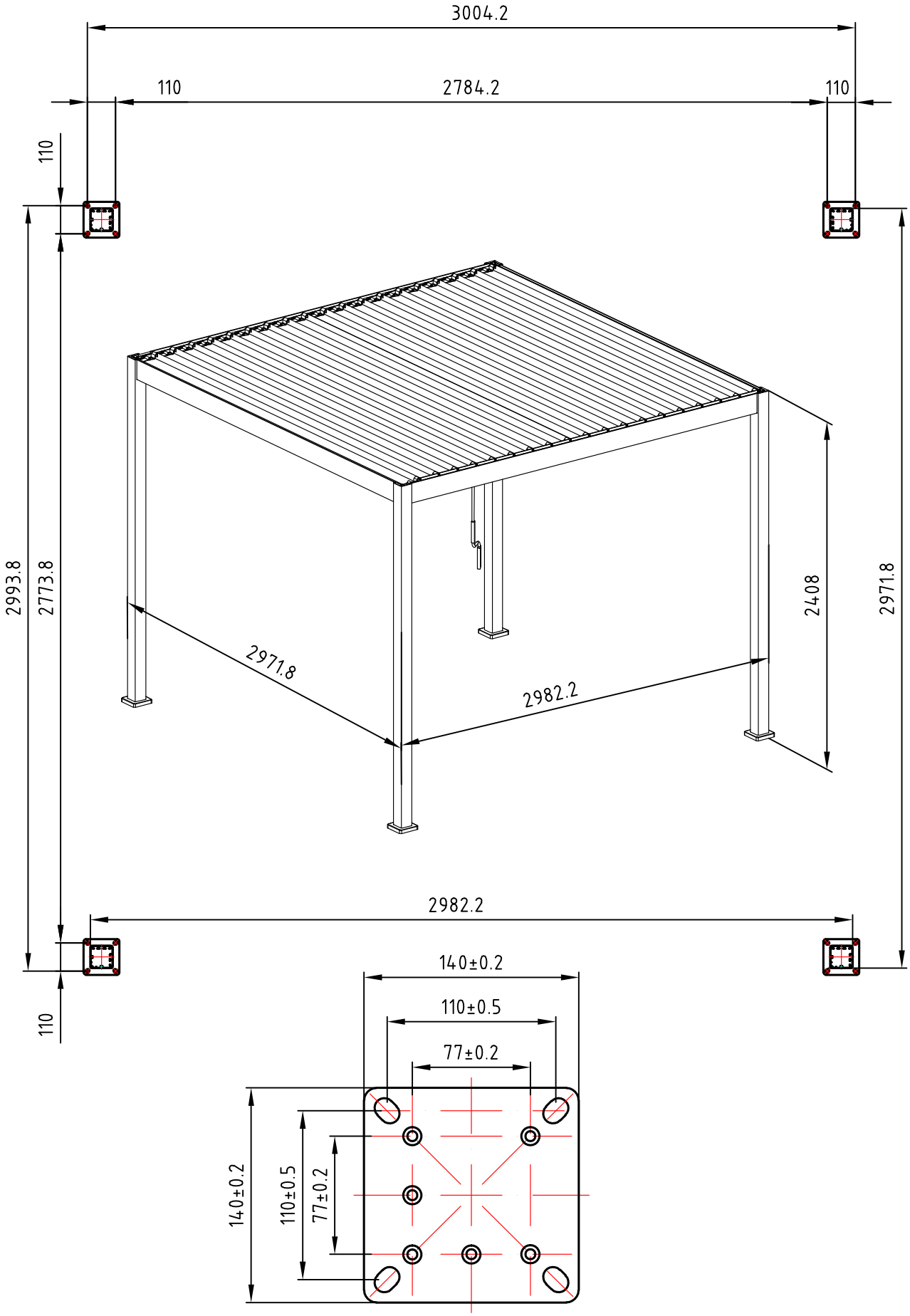
3004.2
110
2784.2
110
110
2993.8
2773.8
2971.8
2982.2
2408
2971.8
2982.2
110
140±0.2
110±0.5
77±0.2
140±0.2
110±0.5
77±0.2

# MIRADOR™ 3x3m

## Montage- und Gebrauchsanweisung

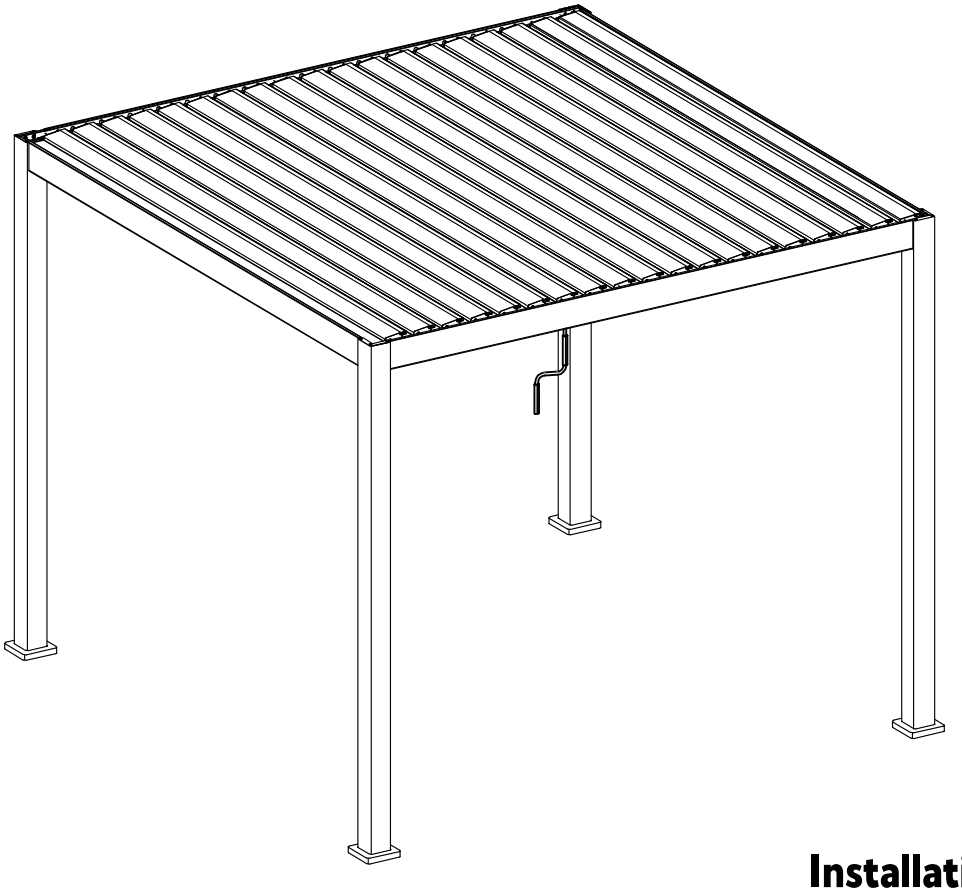

**Installationsvideo**


**After-Sale Service Hotline: (+31)(0)40 780 4397**

**Address**

**Park 51, Nuenen, The Netherlands**
**Postal code: 5671 GC**
**E-mail address: info@sorara.eu**

| | REF | Menge | REF | Menge | REF | Menge |
|---|---|---|---|---|---|---|
| Karton 1/4 | A | 4 Stk | I | 4 Stk | J | 4 Stk |
| | K | 37 Stk | L | 1 Stk | M | 19 Stk |
| | N | 4 Stk | O | 24 Stk | P | 40 Stk |
| | Q | 80 Stk | R | 12 Stk | S | 21 Stk |
| | T | 1 Stk | U | 1 Stk | V | 1 Stk |
| | W | 16 Stk | X | 1 Stk | Y | 2 Stk |
| | Montage- und Gebrauchs-anweisung | 1 SET | | | | |
| Karton 2/4 | B1 | 1 Stk | B2 | 1 Stk | C | 2 Stk |
| | G | 1 Stk | H | 1 Stk | | |
| Karton 3/4 | D | 10 Stk | | | | |
| Karton 4/4 | D | 9 Stk | | | | |

| REF | | Menge |
|---|---|---|
| A | 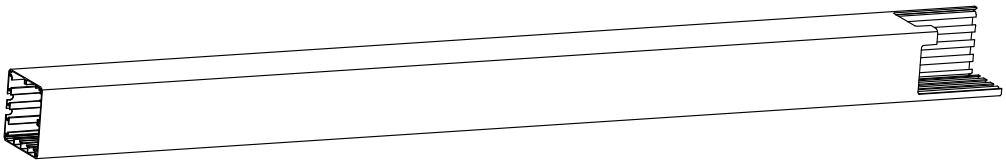 | 4 Stk |
| B1 | 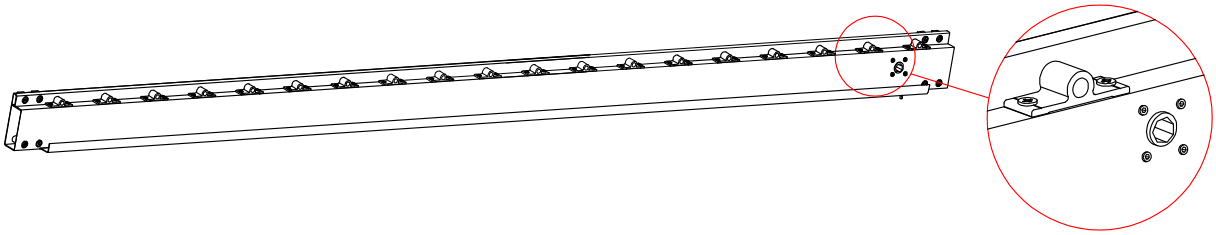 | 1 Stk |
| B2 | 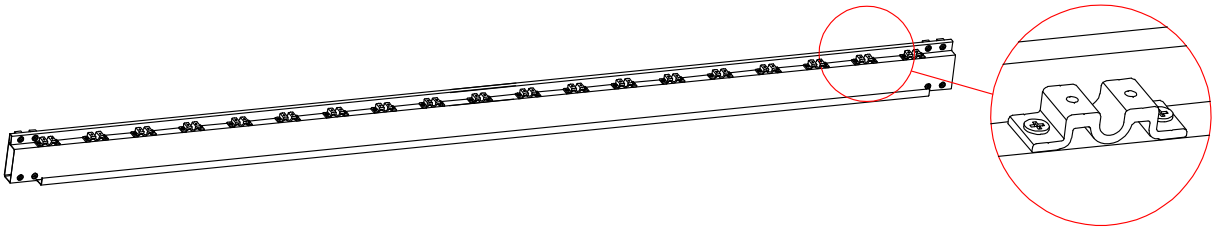 | 1 Stk |
| C | 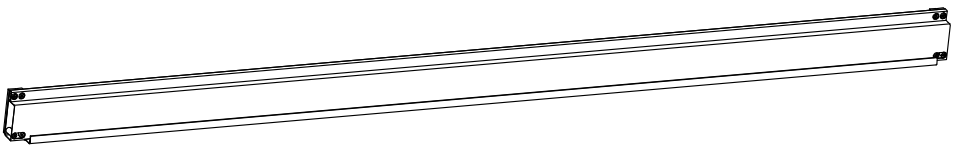 | 2 Stk |
| D | 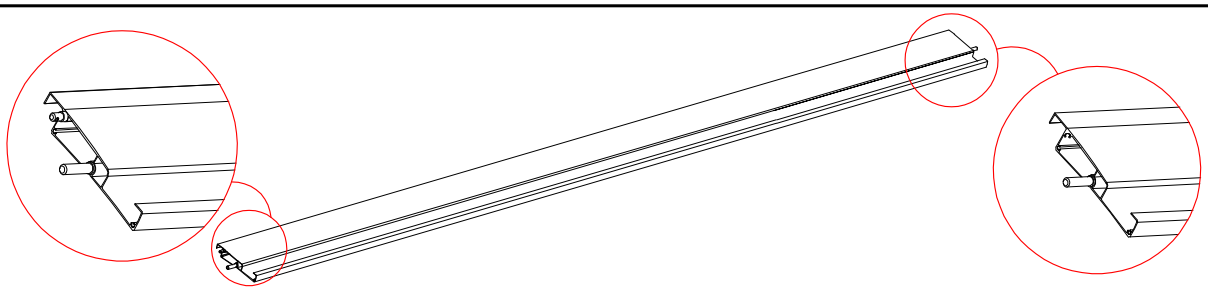 | 19 Stk |
| G | 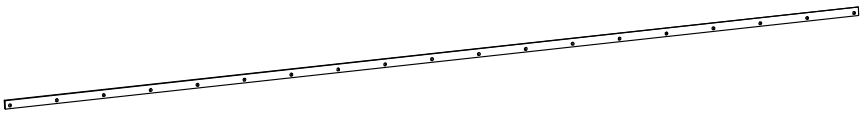 | 1 Stk |
| H | | 1 Stk |

| REF | | Menge |
|---|---|---|
| I | | 4 Stk |
| J | | 4 Stk |
| K | | 37 Stk |
| L | | 1 Stk |
| M | | 19 Stk |
| N | | 4 Stk |
| O | | 24 Stk |
| P | M5x10mm | 40 Stk |
| Q | 4.2x18mm | 80 Stk |

| REF | | Menge |
|---|---|---|
| R | 5.5x19mm | 12 Stk |
| S | | 21 Stk |
| T | | 1 Stk |
| U | M6x45 | 1 Stk |
| V | | 1 Stk |
| W | | 16 Stk |
| X | | 1 Stk |
| Y | | 2 Stk |
| | | |

# Verwendungshinweis

Diese Pergola-Markise ist für den Einsatz im Außenbereich geeignet und schützt zum Beispiel vor direktem Sonnenlicht. Bei Aufkommen von starkem Wind oder Vorhersagen von Schneefall bitte die Lamellen senkrecht stellen (öffnen).
Eine Überschreitung der Trag- und Windlast ist zu vermeiden.
Die Pergola ist nicht für den gewerblichen Gebrauch bestimmt.

---

# Reinigung und Wartung

Schmutz und Staub mit einer Mischung aus Wasserund Seife (Haushaltsreiniger) und einem weichen, sauberen Tuch entfernen.
Sollten Reibungsgeräusche bei der Bedienung auftreten mit silikonbasierten Mitteln schmieren.

# Benötigtes Zubehör

- Arbeitshandschuhe
- Messer oder Cutter
- Gummihammer
- Maßband
- Wasserwage
- Akkuschrauber & Schlagbohrmaschine
- Passende Bohrer
- 2 Stehleitern

1

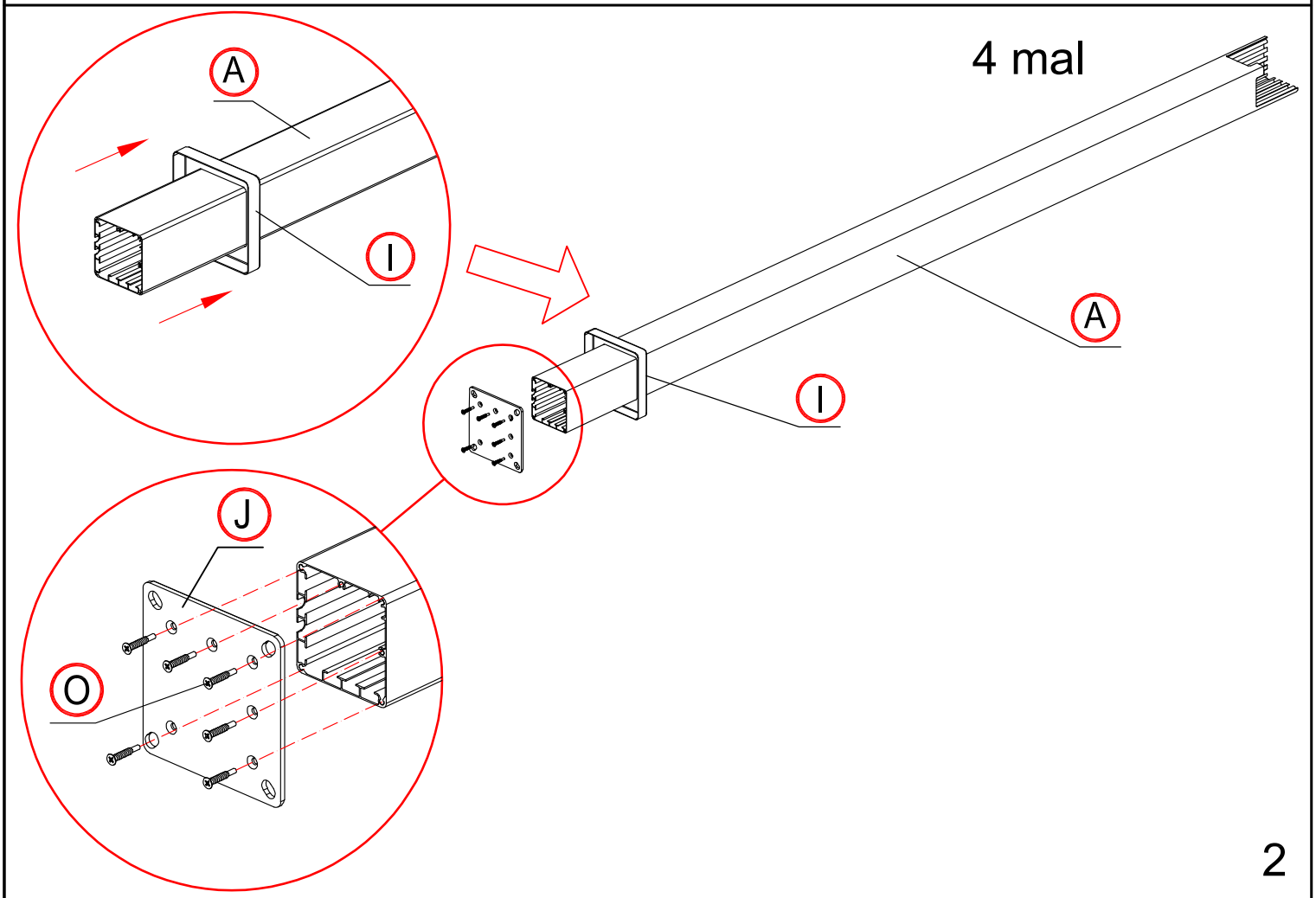


2

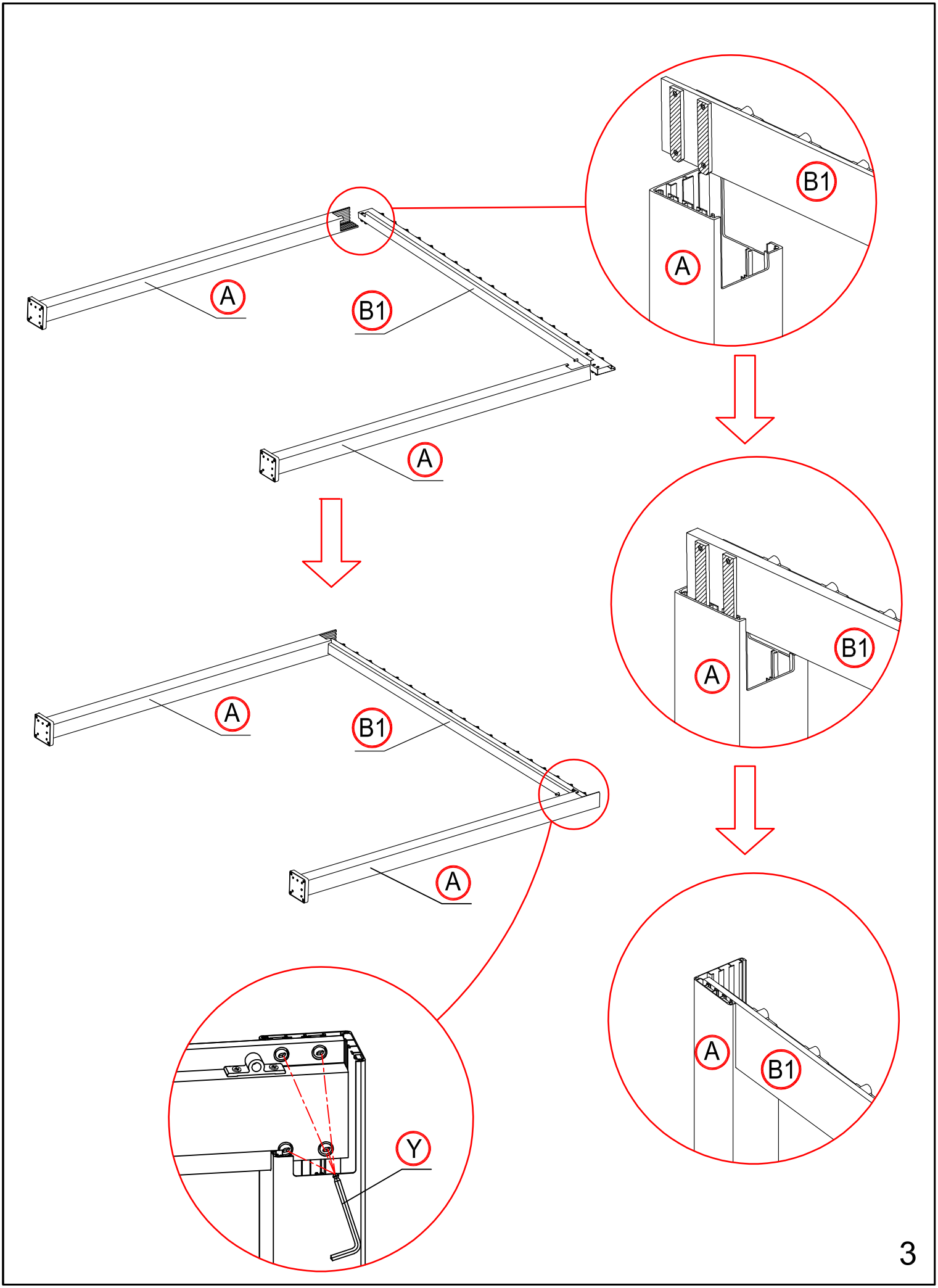
A
B1
A
B1
A
A
B1
A
B1
A
B1
Y

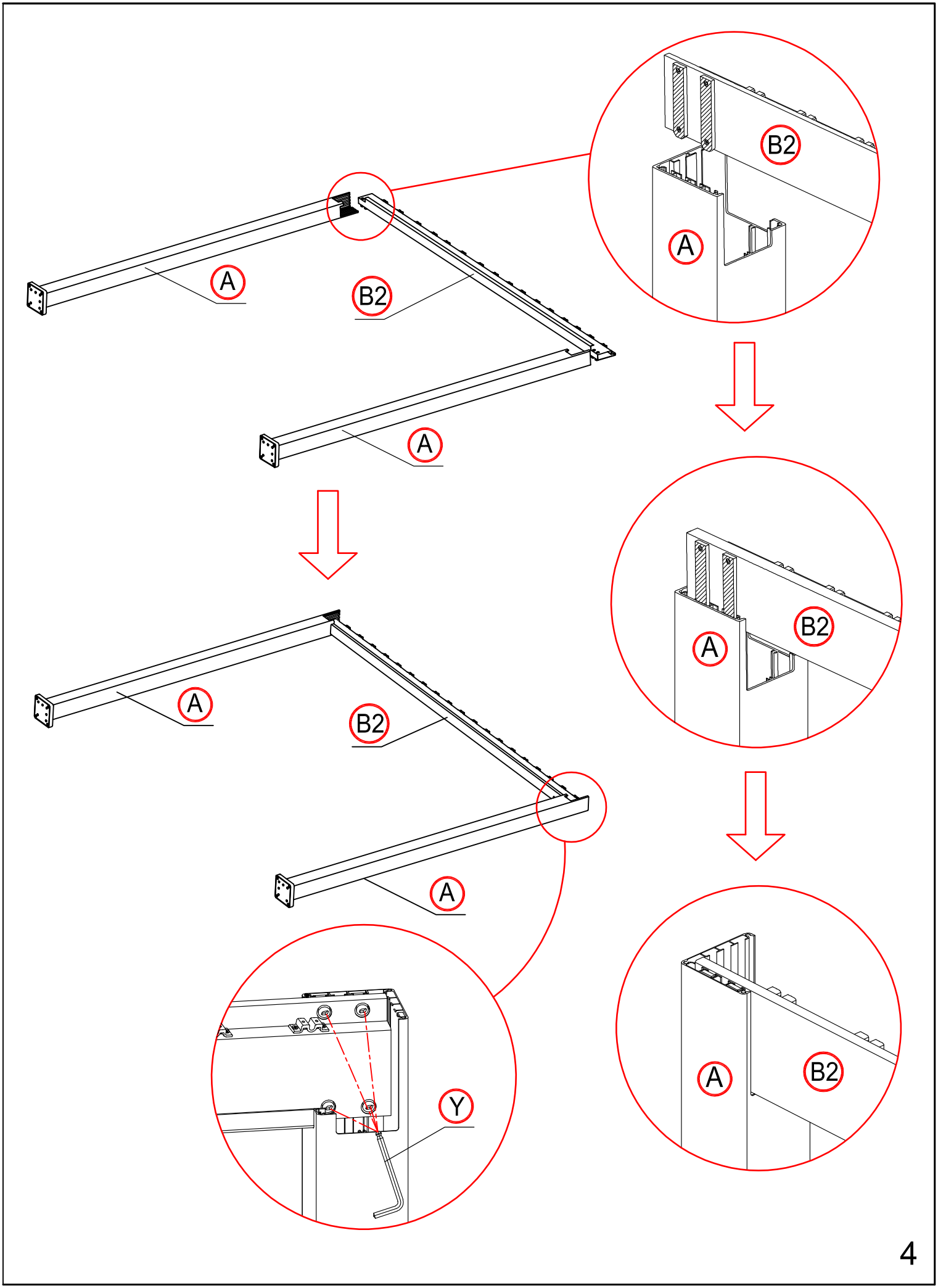




5

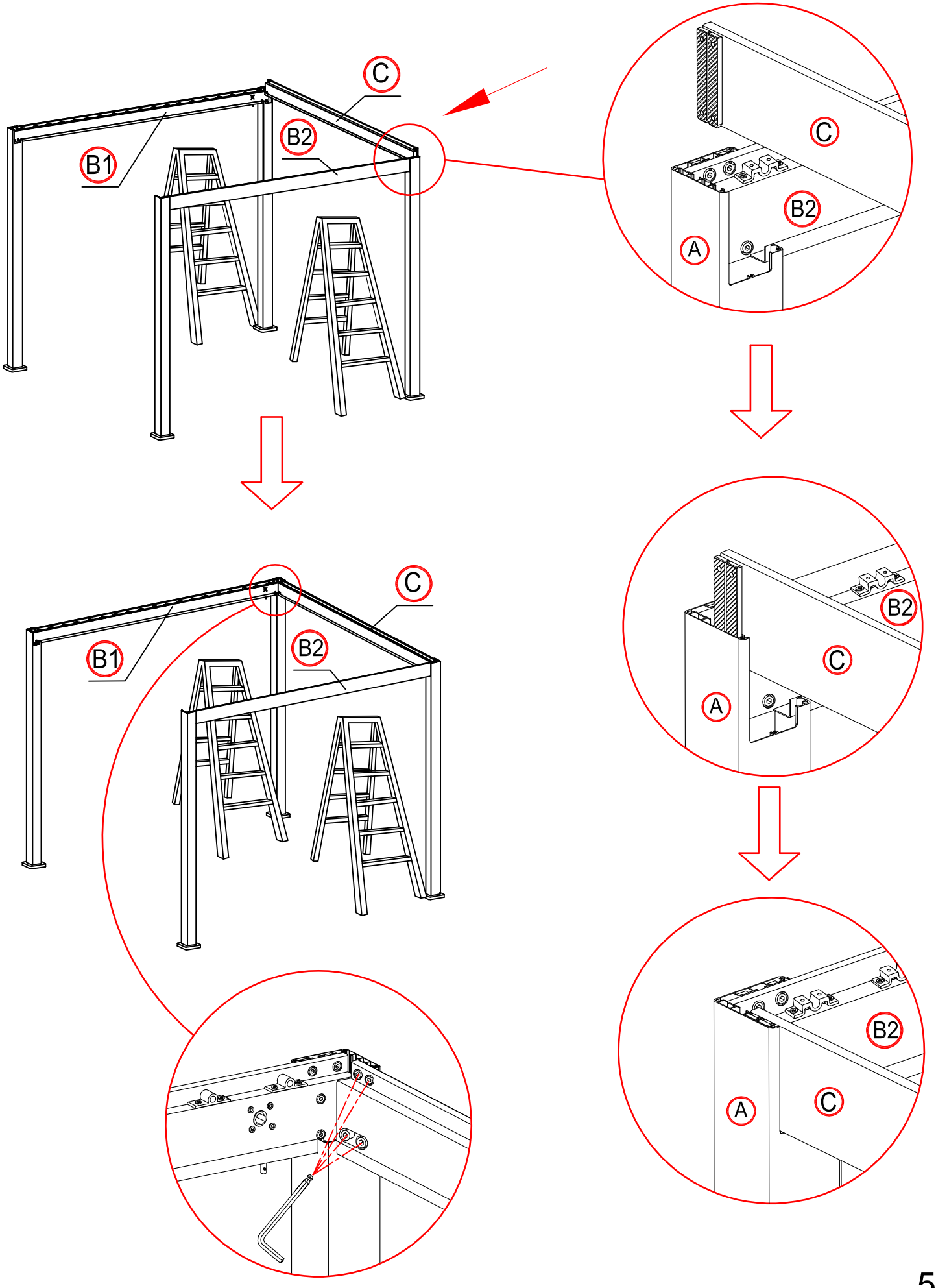




6

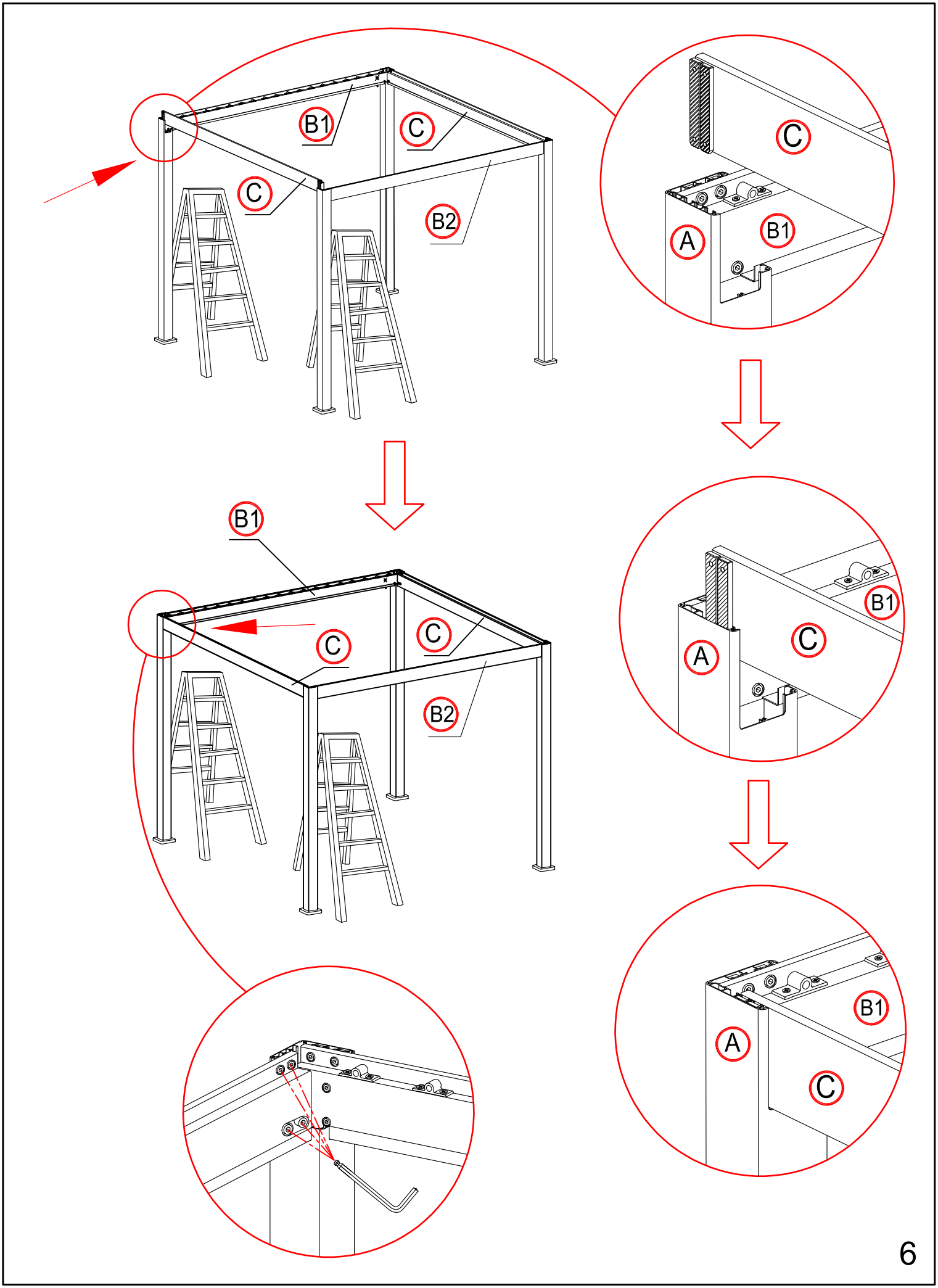
B1
C
C
B2
C
A
B1
B1
C
C
B2
B1
A
C
B1
A
C

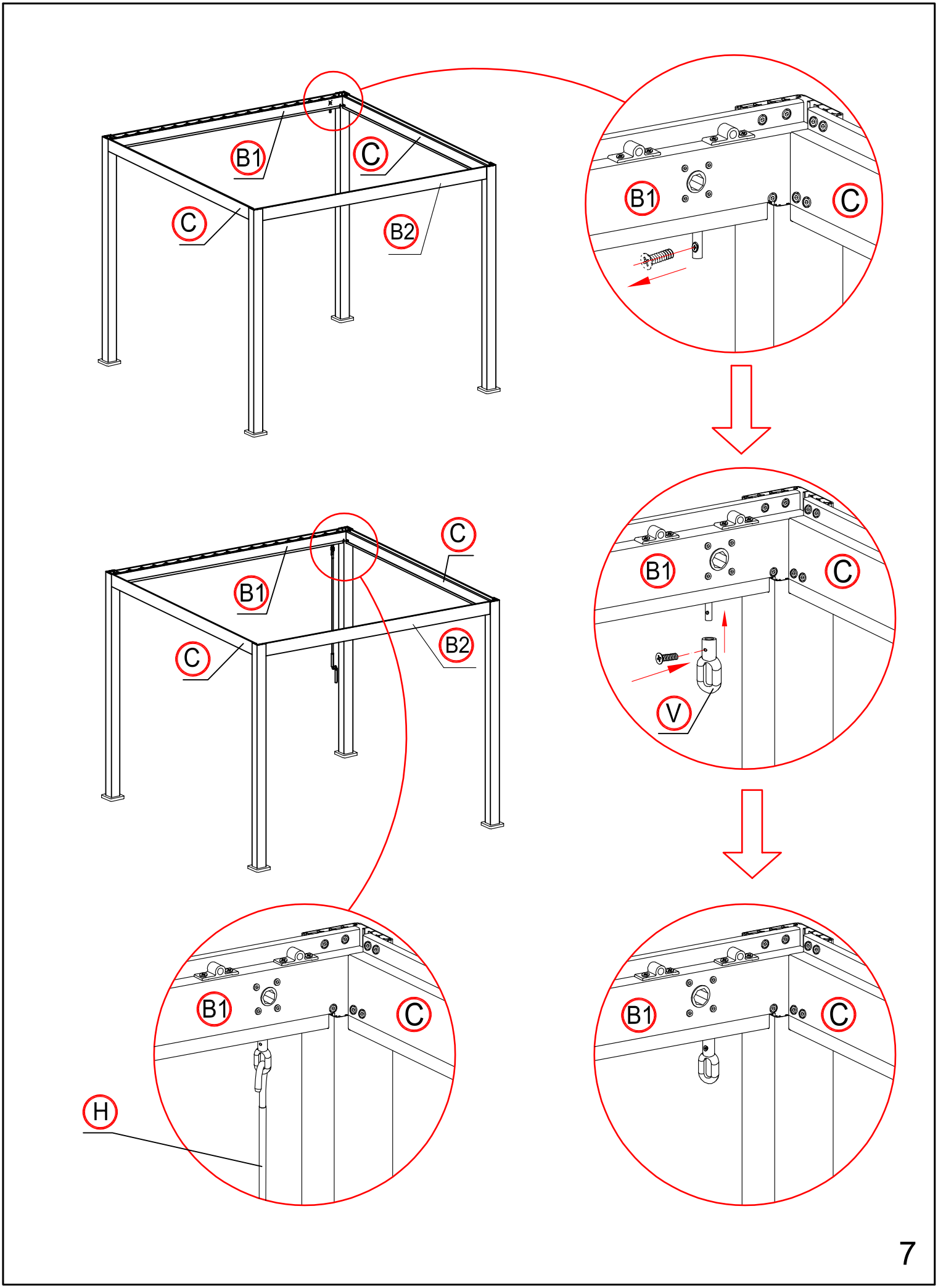
B1
C
C
B2
B1
C
B1
C
C
B2
C
B1
C
V
B1
C
H
B1
C

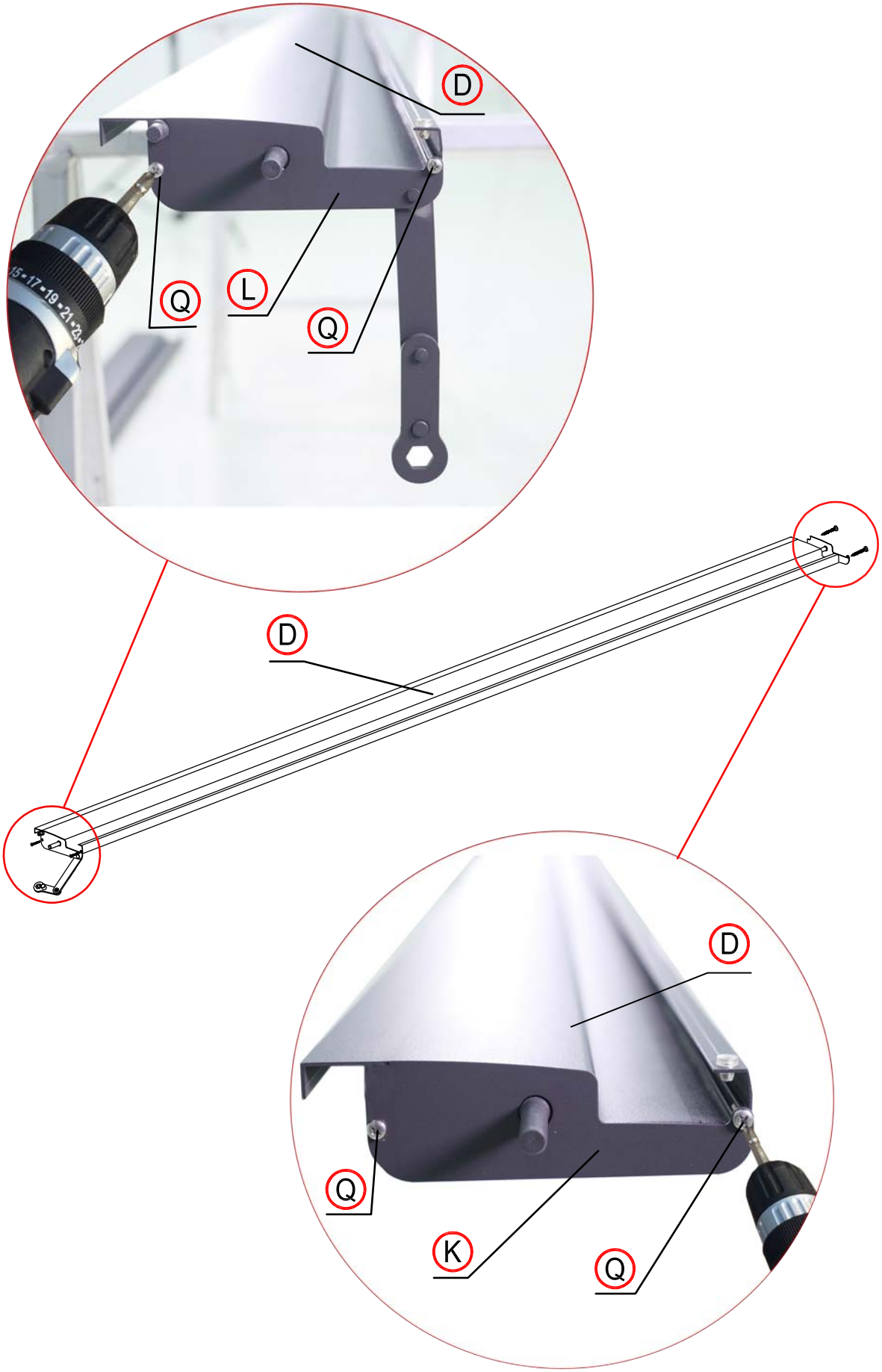
D
Q
L
Q
D
D
Q
K
Q

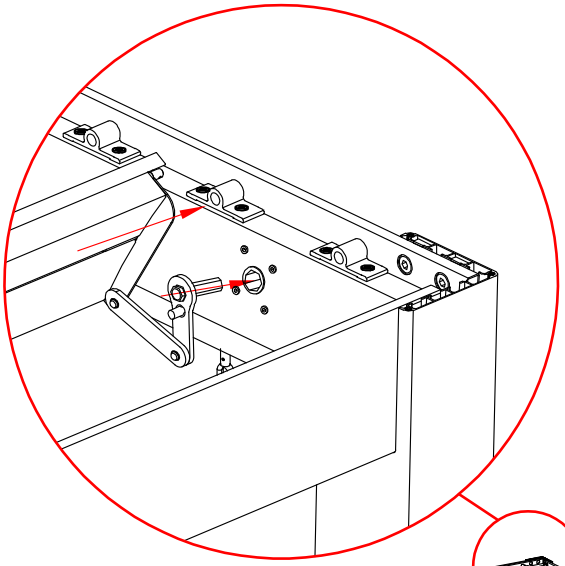

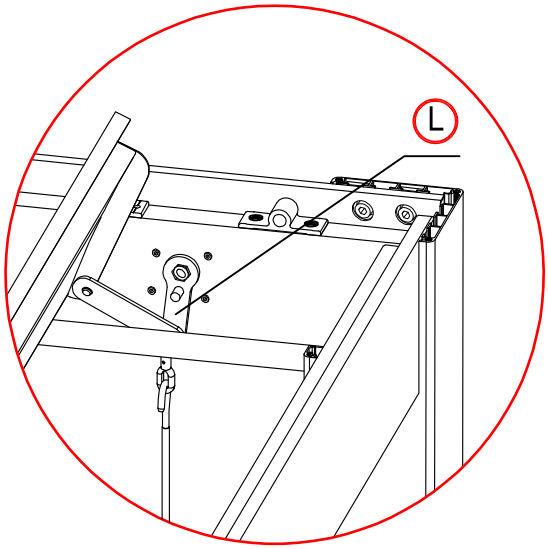


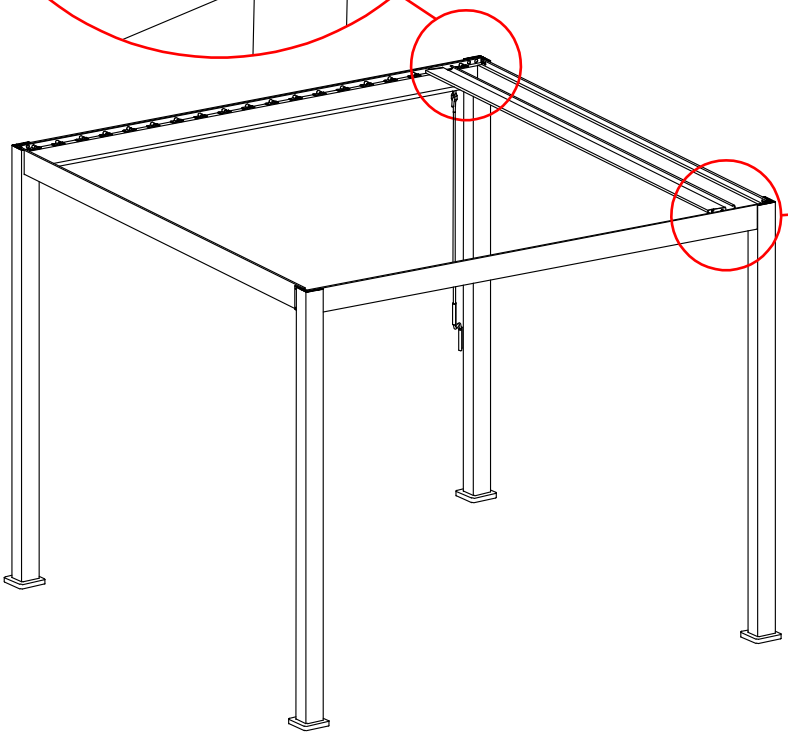

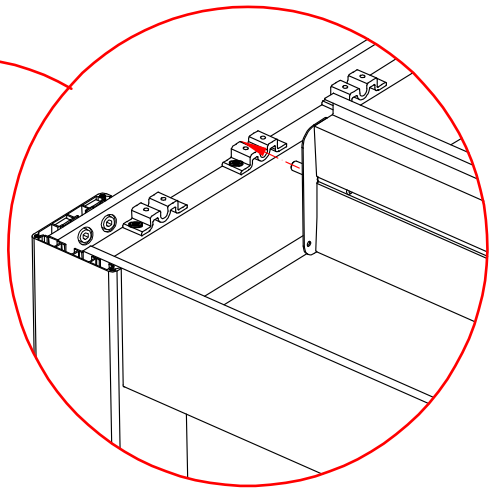

Die zweite Schiene rechts anbringen.

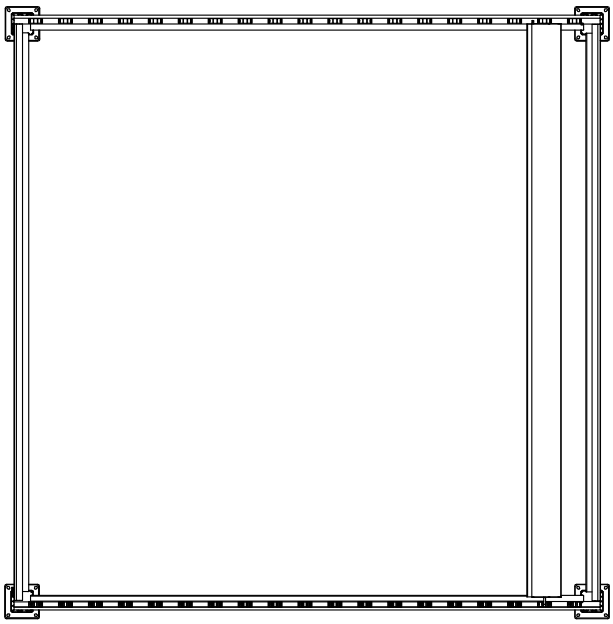

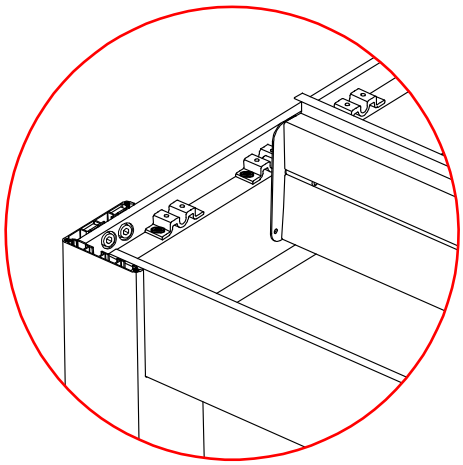

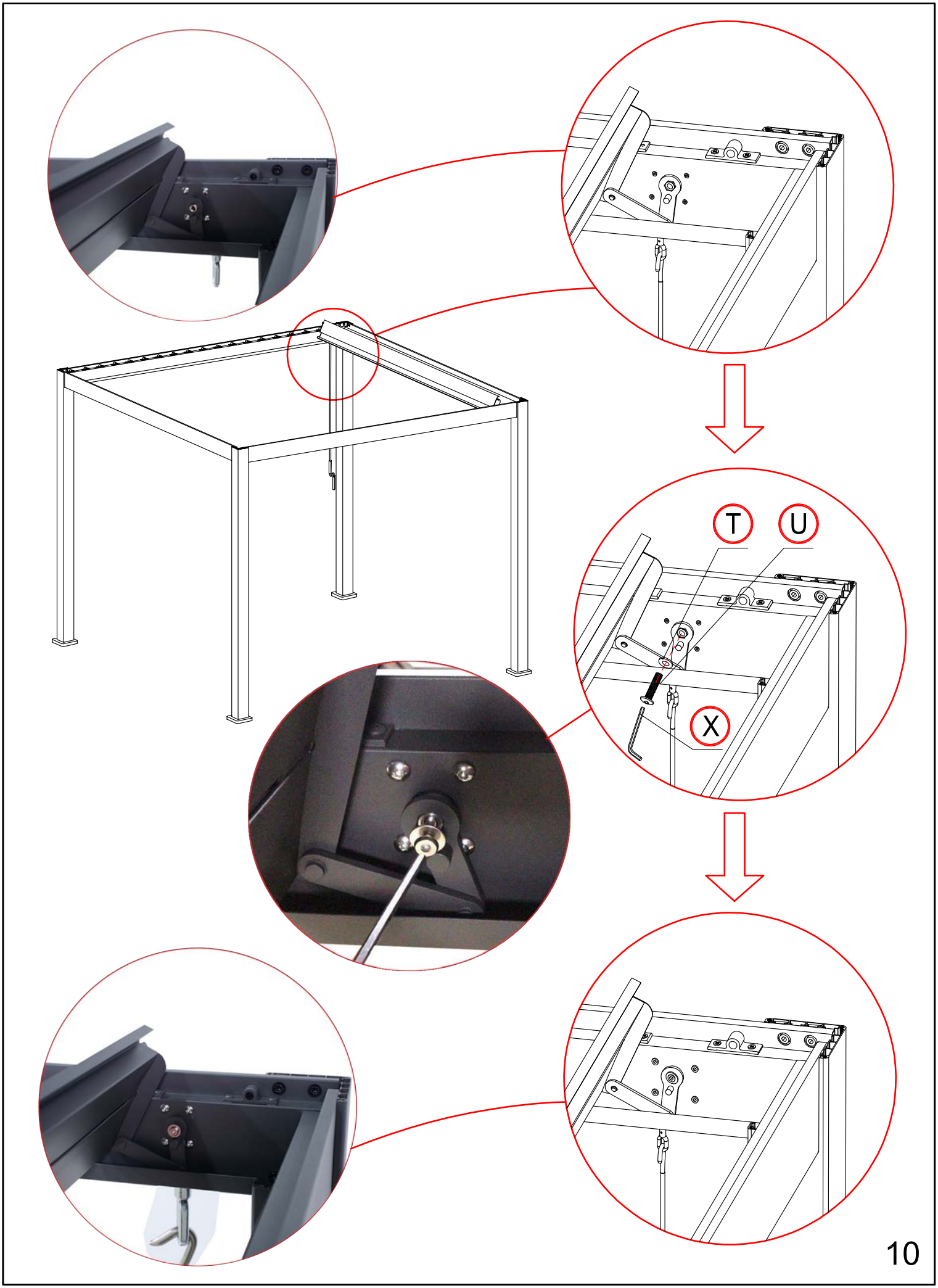
T
U
X
10

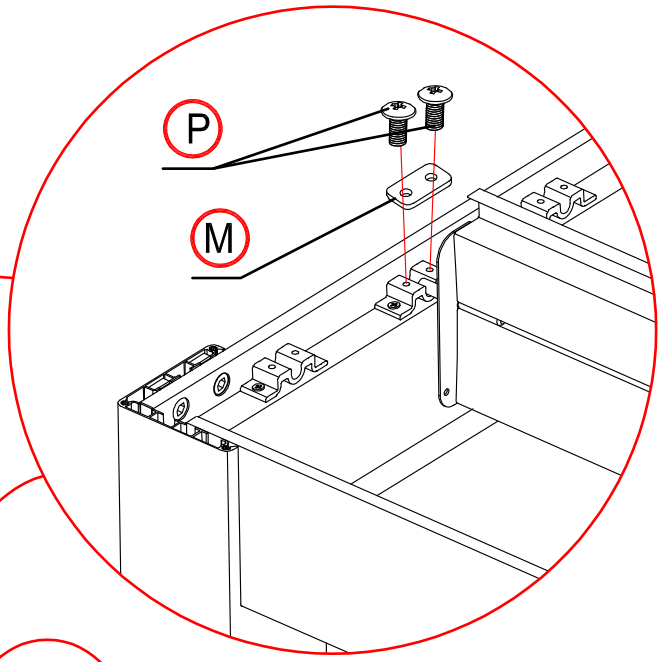
P
M

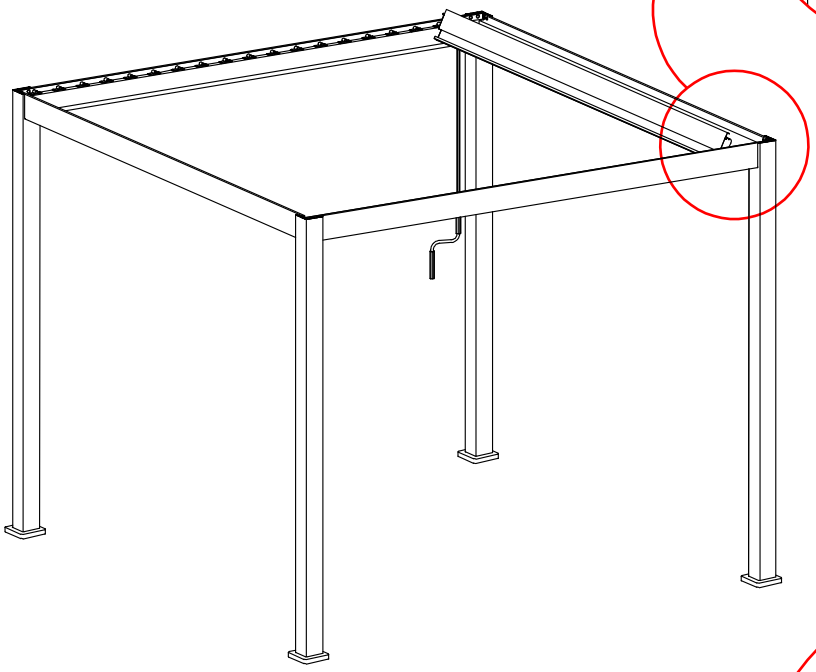

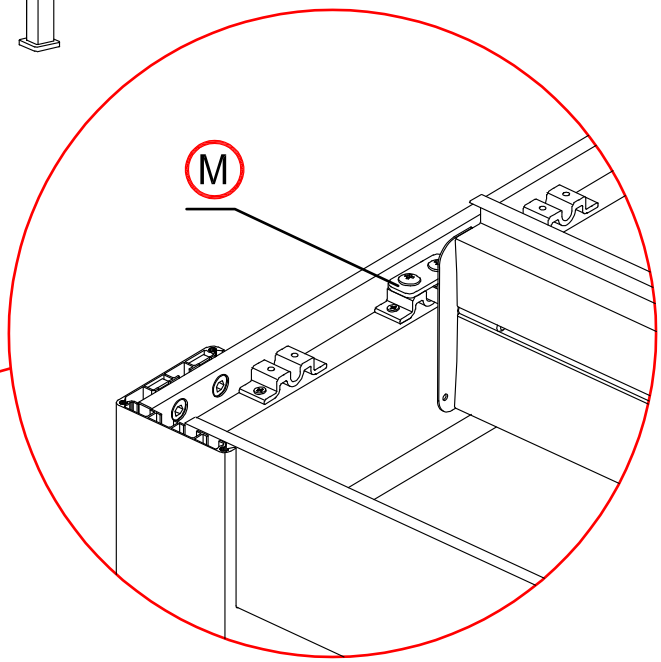
M

18 mal

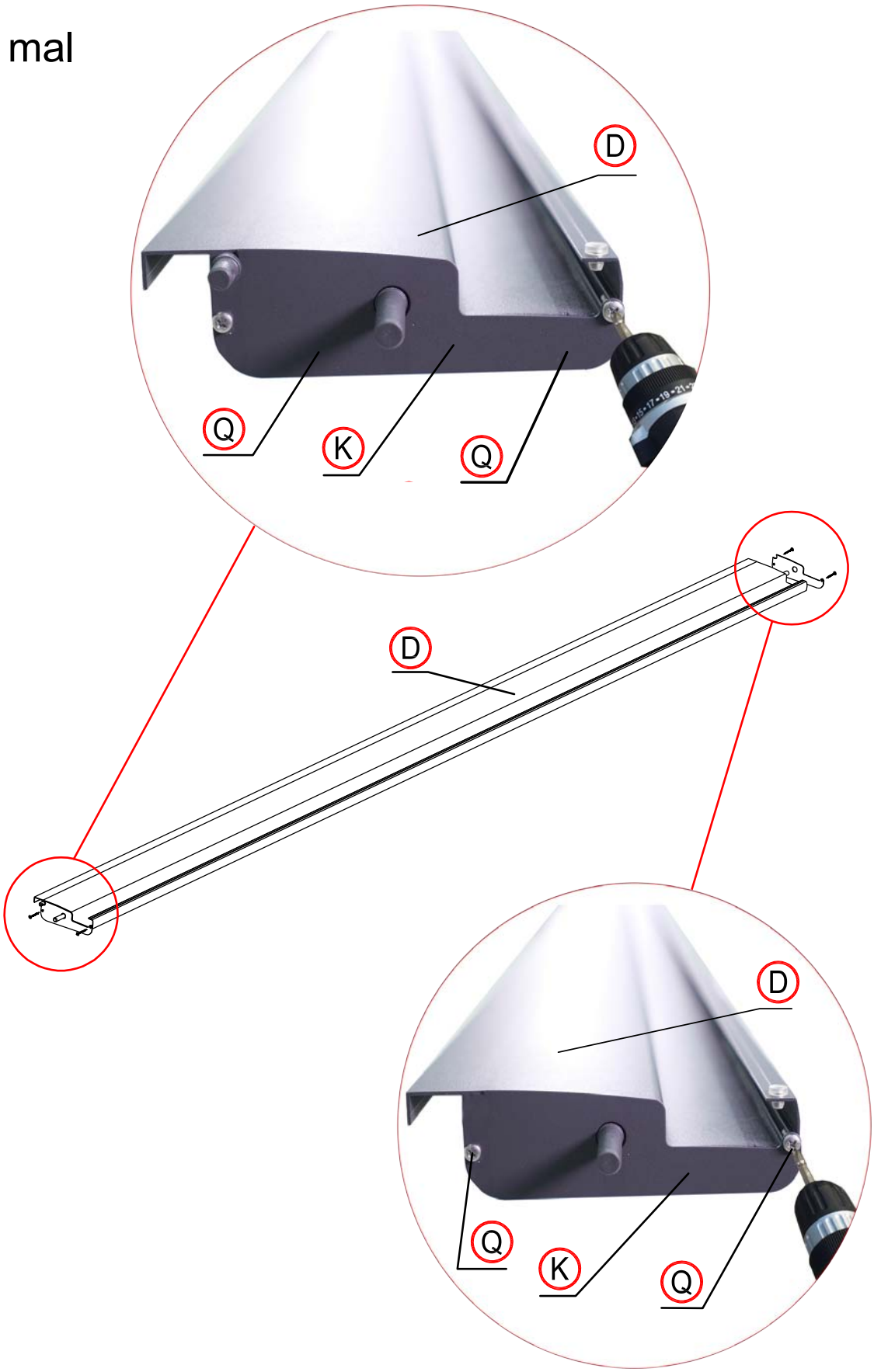

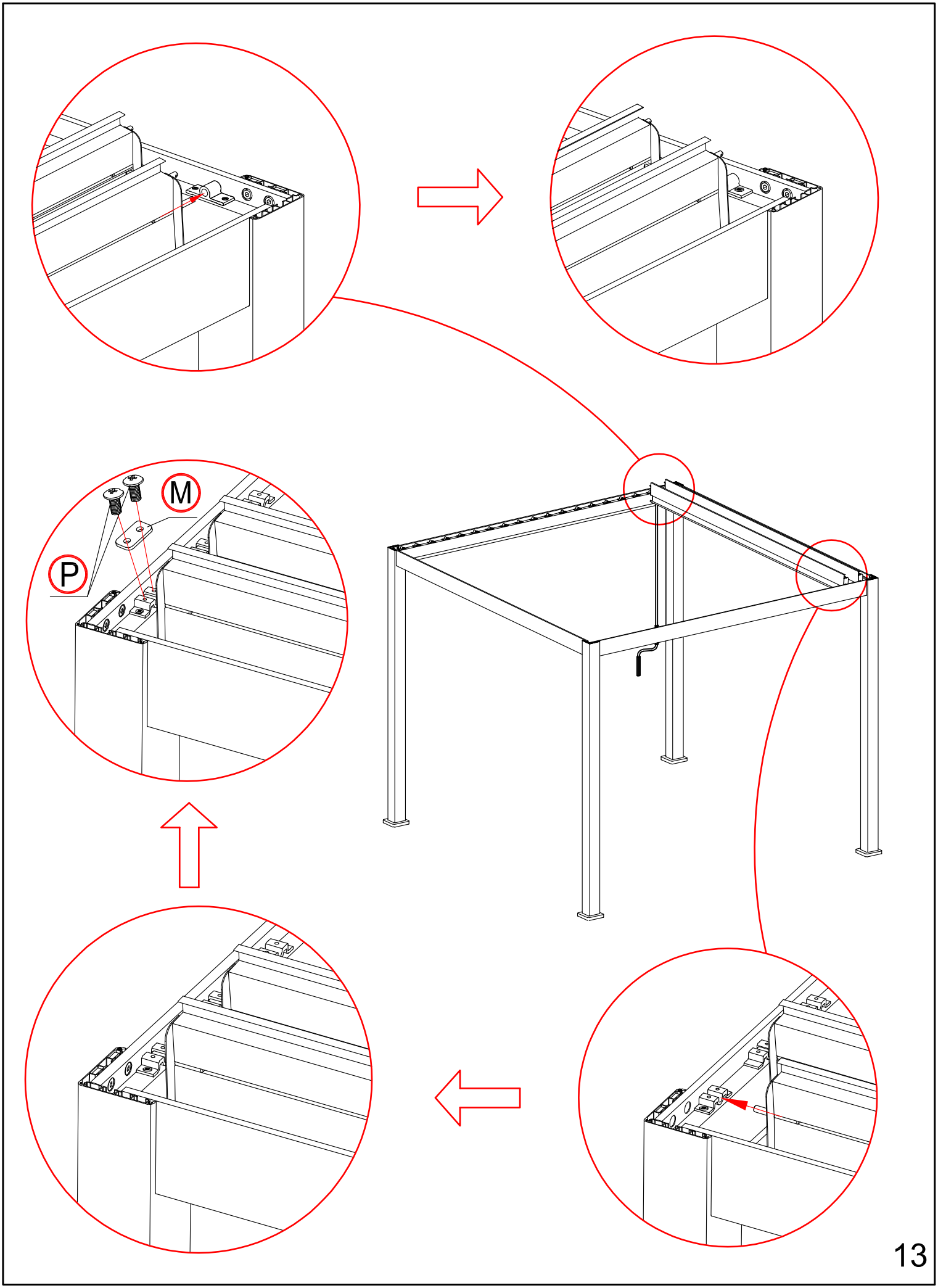
M
P
13

# Die Lamellen vertikal stellen.

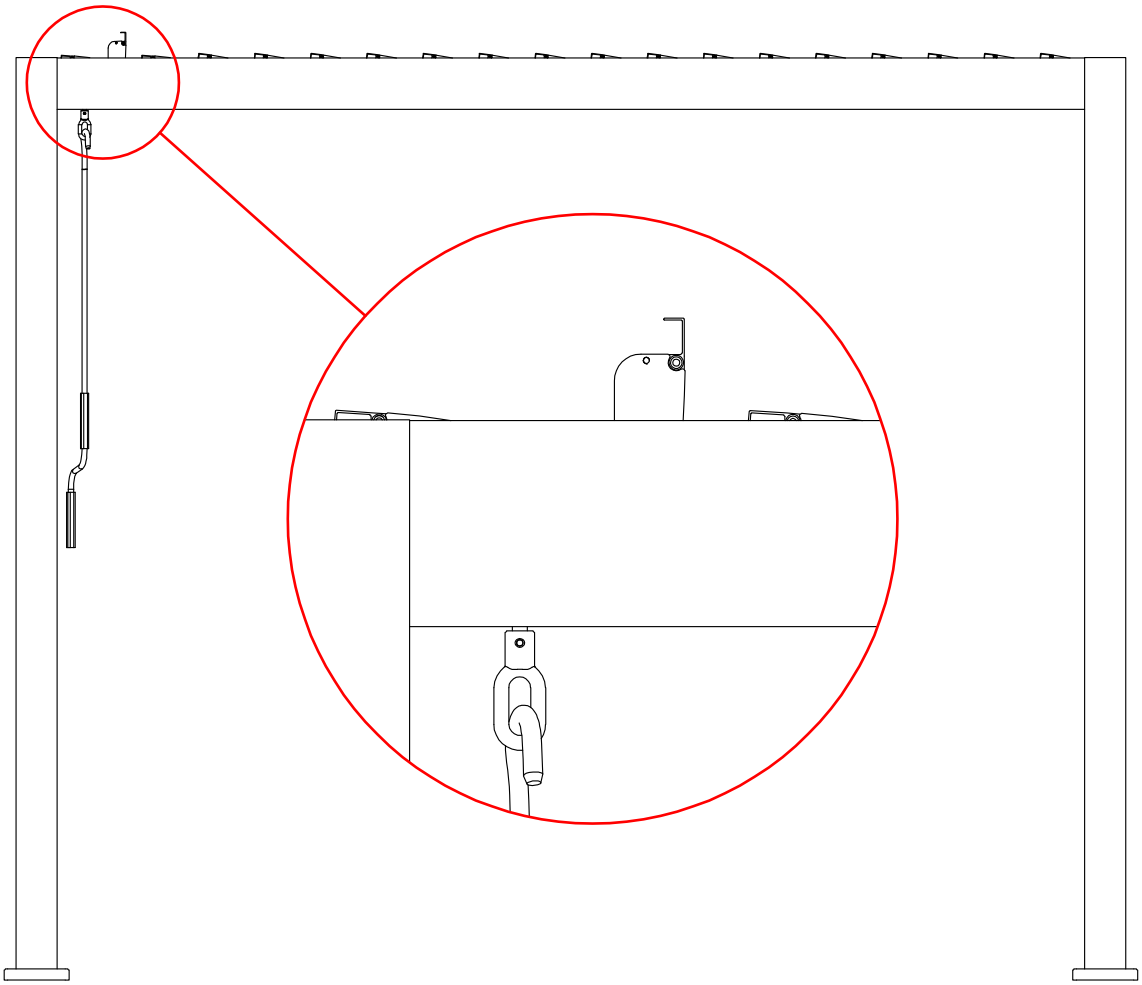



15

S

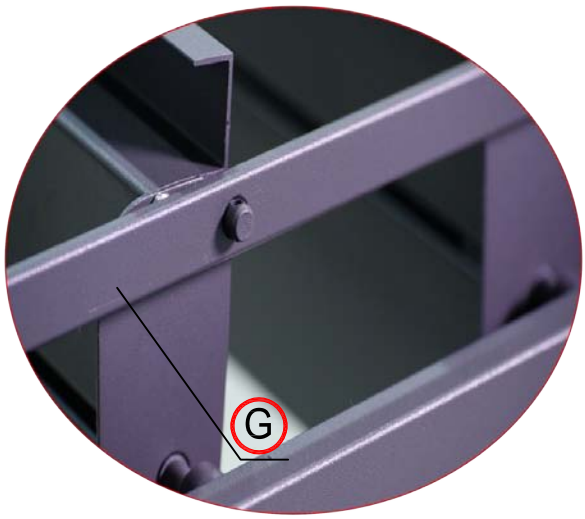
G

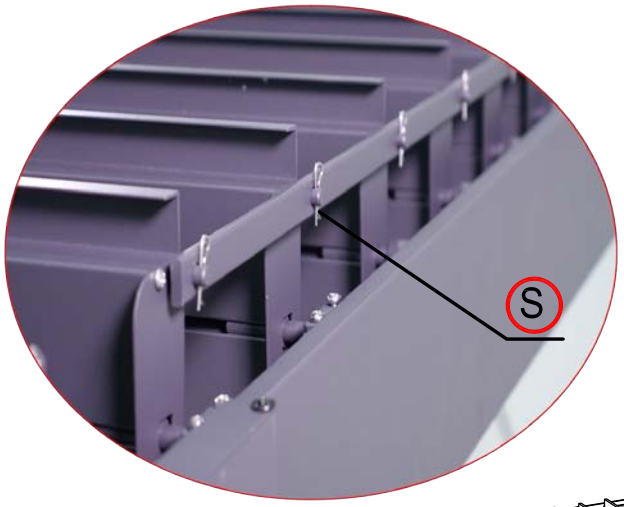
S

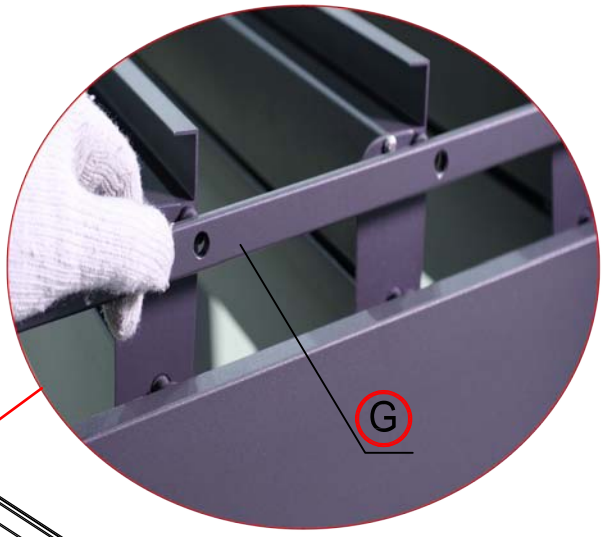
G

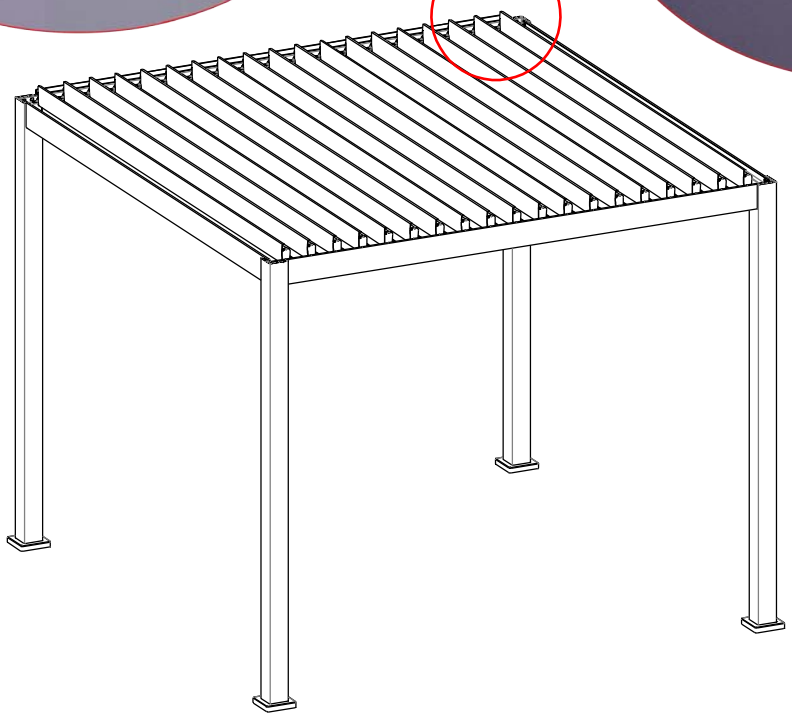

4 mal

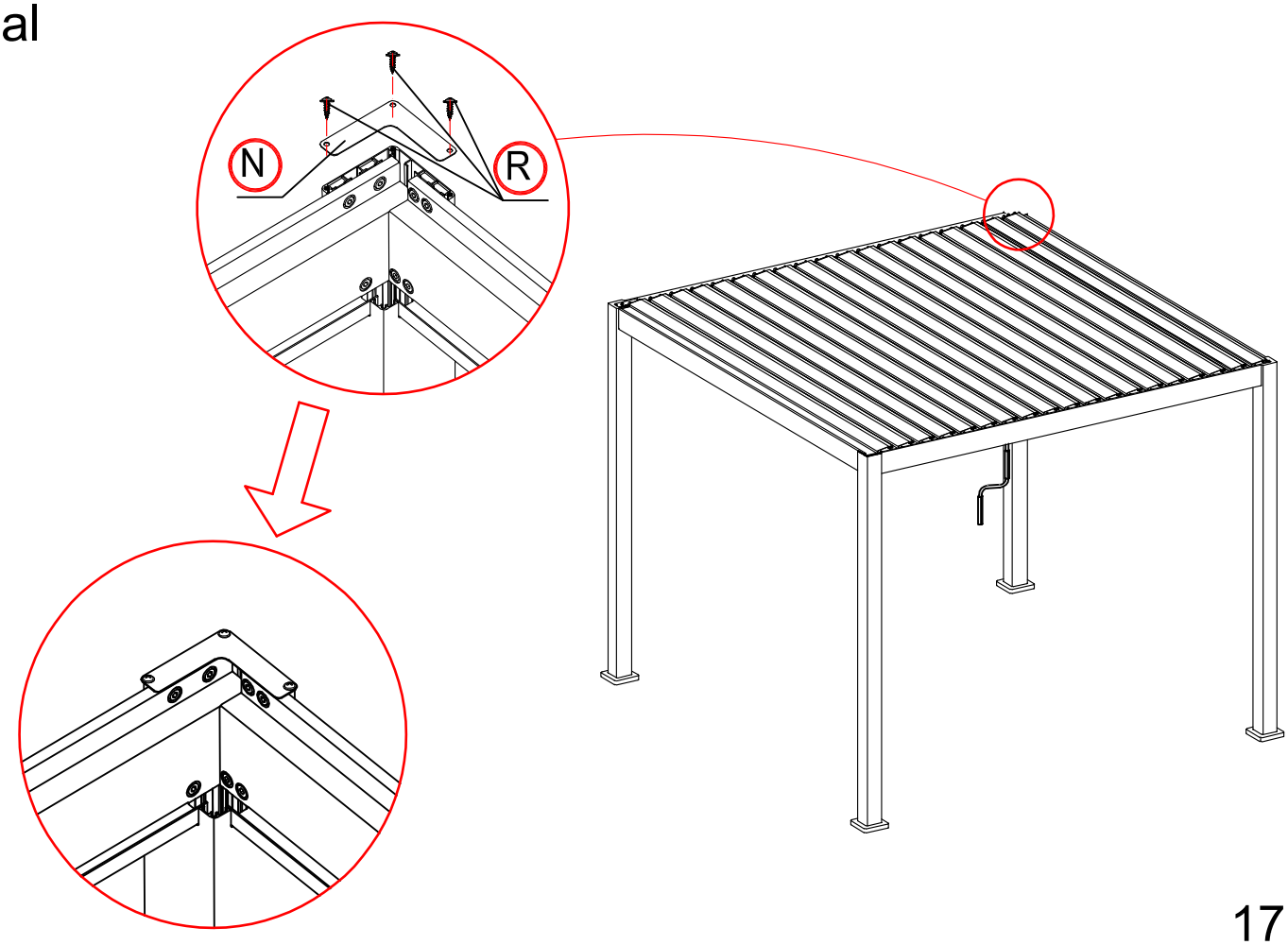


17

4 mal

## Verankerung der Füße

Die Pergola muss standsicher verankert werden. Entweder in geeignetem festem Untergrund oder es müssen frostsichere tragfähige Fundamente gebaut werden.
Ein Beispiel: 30 x 30 und ca. 80 cm Frosttiefe.

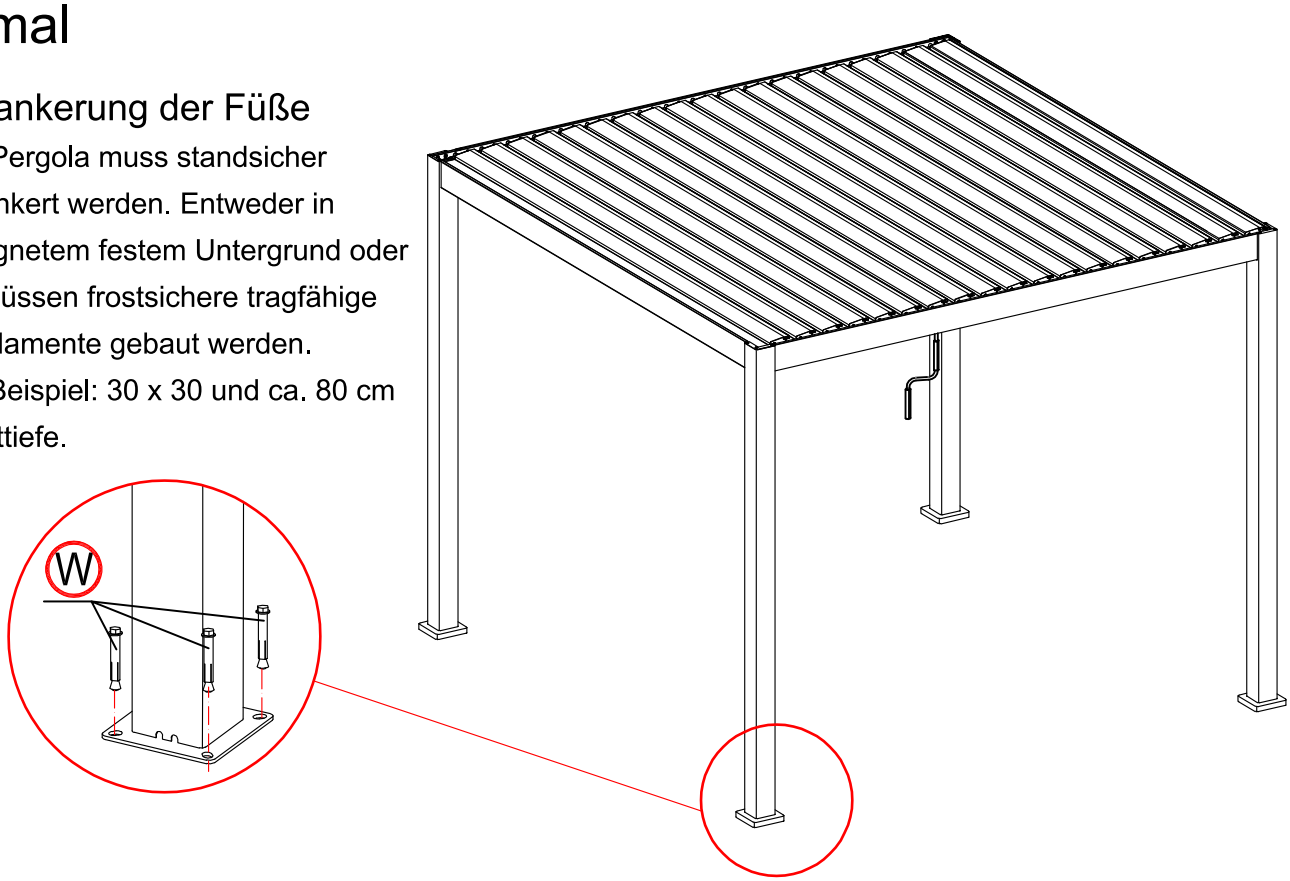


18